Providing moving solution since 1992

HAO PHONG

PHONG THANH

CASTER B Series

Tải trọng từ 50 tới 60 kg

Đặc điểm chính:

- Tiêu chuẩn Nhật: bi 2 tầng, chạy bạc.
- Tải trọng khá tốt: trung bình 50kg/ 01 bánh xe.

Thích hợp với:

- Đồ dùng nội thất trong văn phòng hoặc gia dụng.

Lưu ý:

- Nên dùng bánh nhựa nếu hệ thống ít di chuyển.
- Có sẵn bánh xe thay thế.

Cao su đặc
Bạc

Nhựa PA
Bạc

Nhựa PP
Bạc

Phong Thạnh B Series - Đế, di động và di động có phanh đơn

Bánh rời Ø	Bánh rời -[]-	[Kg] ▼	Chất liệu bánh đơn	Mã sản phẩm	∑ C. cao	Mặt đế Kg.c tâm lỗ	Mặt đế Bulon	Phanh đơn
50	21	50	Cao su đặc	B50R20	66	48.5x36.5	6.5	B50R21
			Nhựa PA	B50A20				B50A21
			Nhựa PP	B50P20				B50P21
65	25	60	Cao su đặc	B65R20	85	54.5x41.5	8.5	B65R21
			Nhựa PA	B65P20				B65P21
			Nhựa PP	B65A20				B65A21
75		50	Cao su đặc	B75R20	99			B75R21
			Nhựa PA	B75P20				B75P21
			Nhựa PP	B75A20				B75A21
100		50	Cao su đặc	B100R20	124			B100R21
			Nhựa PA	B100A20				B100A21
			Nhựa PP	B100P20				B100P21

Phong Thạnh B Series - Đế, cố định

Bánh rời Ø	Bánh rời -[]-	[Kg] ▼	Chất liệu bánh đơn	Mã sản phẩm	∑ C. cao	Mặt đế Kg.c tâm lỗ	Mặt đế Bulon
50	21	50	Cao su đặc	C50R	66	45x25	6.5
			Nhựa PA	C50A			
			Nhựa PP	C50P			
65	25	60	Cao su đặc	C65R	86	55x28	8.5
			Nhựa PA	C65A			
			Nhựa PP	C65P			
75		50	Cao su đặc	C75R	98		
			Nhựa PA	C75A			
			Nhựa PP	C75P			
100		50	Cao su đặc	C100R	122		
			Nhựa PA	C100A			
			Nhựa PP	C100P			

Phong Thạnh B Series - Cọc vít, di động và di động có phanh đơn

Bánh rời Ø	Bánh rời -[]-	[Kg] ▼	Chất liệu bánh đơn	Mã sản phẩm	∑ C. cao	Hệ ren	Phanh đơn
50	21	50	Cao su đặc	B50R10	71	M12x35	B50R11
			Nhựa PA	B50A10			B50A11
			Nhựa PP	B50P10			B50P11
65	25	60	Cao su đặc	B65R10	90		B65R11
			Nhựa PA	B65P10			B65P11
			Nhựa PP	B65A10			B65A11
75		50	Cao su đặc	B75R10	102		B75R11
			Nhựa PA	B75P10			B75P11
			Nhựa PP	B75A10			B75A11
100		50	Cao su đặc	B100R10	130		B100R11
			Nhựa PA	B100A10			B100A11
			Nhựa PP	B100P10			B100P11

Providing moving solution since 1992

HAO PHONG

PHONG THANH

CASTER Mark R Series

Tải trọng từ 30 tới 60 kg

Đặc điểm chính:

- Dành cho nhu cầu tải nhẹ, 1 tầng bi. Giá thành Series này cũng rất bình dân.
- Trọng tải khoảng 30 - 60 kg trên một bánh. Bánh xe dẹt, linh hoạt trong di chuyển và vận hành.
- Có bánh rời thay thế.

Thích hợp với:

- Đồ dùng nội thất trong văn phòng hoặc gia dụng.

Lưu ý:

- Ngoài chất liệu cao su và nhựa PP, khách hàng có thể yêu cầu bánh rời với chất liệu nhựa PP hoặc PU.

R lớn - Cao su
Bi vòng

R lớn - PU
Bi vòng

R nhỏ - PP
Bạc

Phong Thạnh Mark-R nhỏ Series - Đế, di động

Bánh rời		[Kg]	Chất liệu bánh đơn	Mã sản phẩm	Σ C. cao	Mặt đế	
Ø	-[]-	▼				Kg.c tâm lỗ	Bulon
50	21	30	Nhựa PP	R50P20	62.5	48.5x36.5	6.5
65				R65P20	79		

Phong Thạnh Mark-R nhỏ Series - Đế, di động có phanh đơn

Bánh rời		[Kg]	Chất liệu bánh đơn	Mã sản phẩm	Σ C. cao	Mặt đế	
Ø	-[]-	▼				Kg.c tâm lỗ	Bulon
50	21	30	Nhựa PP	R50P21	62.5	48.5x36.5	6.5
65				R65P21	79		

Phong Thạnh Mark-R nhỏ Series - Cọc vít, di động

Bánh rời		[Kg]	Chất liệu bánh đơn	Mã sản phẩm	Σ C. cao	Hệ ren
Ø	-[]-	▼				
50	21	30	Nhựa PP	R50P10	62.5	M12x35
65				R65P10	79	

Phong Thạnh Mark-R nhỏ Series - Cọc vít, di động có phanh đơn

Bánh rời		[Kg]	Chất liệu bánh đơn	Mã sản phẩm	Σ C. cao	Hệ ren
Ø	-[]-	▼				
50	21	30	Nhựa PP	R50P11	62.5	M12x35
65				R65P11	79	

Phong Thạnh Mark-R lớn Series - Đế, di động

Bánh rời		[Kg]	Chất liệu bánh đơn	Mã sản phẩm	Σ C. cao	Mặt đế	
Ø	-[]-	▼				Kg.c tâm lỗ	Bulon
100	36	60	Cao su vành thép	R100R20	131	48.5x36.5	8.5x12.5
130	38			R130R20	163		
150				R150R20	192		
200				R200R20	248		

Phong Thạnh Mark-R lớn Series - Đế, di động có phanh kép

Bánh rời		[Kg]	Chất liệu bánh đơn	Mã sản phẩm	Σ C. cao	Mặt đế	
Ø	-[]-	▼				Kg.c tâm lỗ	Bulon
100	36	60	Cao su vành thép	R100R21	131	48.5x36.5	8.5x12.5
130	38			R130R21	163		
150				R150R21	192		
200				R200R21	248		

Phong Thạnh Mark-R lớn Series - Đế, cố định

Bánh rời		[Kg]	Chất liệu bánh đơn	Mã sản phẩm	Σ C. cao	Mặt đế	
Ø	-[]-	▼				Kg.c tâm lỗ	Bulon
100	36	60	Cao su vành thép	R100RC	131	45x80	8.5x12.5
130	38			R130RC	163		
150				R150RC	192		
200				R200RC	248		

Providing moving solution since 1992

HAO PHONG

GIA CUONG THINH

CASTER G nhỏ Series

Tải trọng từ 50 tới 80 kg

Đặc điểm chính:

- Thiết kế đơn giản, càng thép dày 1.5mm rất chắc chắn, chịu tải rất tốt.

Thích hợp với:

- Đồ dùng nội thất trong văn phòng hoặc gia dụng hoặc các hệ thống xe đẩy tải trọng nhẹ và vừa.

Lưu ý:

- Nên dùng bánh nhựa nếu hệ thống ít di chuyển.

Cao su đặc
Bạc

PP trắng
Bạc

PP xanh
Bạc

PP/ PVC đỏ xám
Ø 75 - Ô bi

Gia Cường Thịnh G nhỏ Series - Đế, di động và di động có phanh đơn

Bánh rời Ø	Bánh rời -[]-	[Kg] ▼	Chất liệu bánh đơn	Mã sản phẩm	Σ C. cao	Mặt đế Kg.c tâm lỗ	Mặt đế Bulon	Phanh đơn
50	21	50	Cao su đặc	G31-01D	65	48.5x36.5	6.5	G31-02D
			Nhựa PP	G31-03D				G31-04D
65	25		Cao su đặc	G30-01D	82	55x42	8.8	G30-02D
			Nhựa PP	G30-03D				G30-04D
75			Cao su đặc	G29-01D	93			G29-02D
			Nhựa PP	G29-03D				G29-04D
			Nhựa PP/ PVC	G29-05D				G29-06D
100	30		Cao su đặc	G28-01D	122	69x53.5	9	G28-02D
			Nhựa PP	G28-03D				G28-04D
			Nhựa PP/ PVC	G28-05D				G28-06D

Gia Cường Thịnh G nhỏ Series - Đế, cố định

Bánh rời Ø	Bánh rời -[]-	[Kg] ▼	Chất liệu bánh đơn	Mã sản phẩm	Σ C. cao	Mặt đế Kg.c tâm lỗ	Mặt đế Bulon
50	21	50	Cao su đặc	G31-01C	65	48.5x36.5	6.5
			Nhựa PP	G31-02C			
65	25		Cao su đặc	G30-01C	82	55x42	8.8
			Nhựa PP	G30-02C			
75	25		Cao su đặc	G29-01C	93		
			Nhựa PP	G29-02C			
			Nhựa PP/ PVC	G29-03C			
100	30		Cao su đặc	G28-01C	122	69x53.5	9
			Nhựa PP	G28-02C			
			Nhựa PP/ PVC	G28-03C			

Gia Cường Thịnh G nhỏ Series - Cọc vít, di động và di động có phanh đơn

Bánh rời Ø	Bánh rời -[]-	[Kg] ▼	Chất liệu bánh đơn	Mã sản phẩm	Σ C. cao	Hệ ren	Phanh đơn
50	21	50	Cao su đặc	G31-01V	65	M10 hoặc M12	G31-02V
			Nhựa PP	G31-03V			G31-04V
65	25		Cao su đặc	G30-01V	82	M12	G30-02V
			Nhựa PP	G30-03V			G30-04V
			Nhựa PP/ PVC	G30-05V			G30-06V
75	25		Cao su đặc	G29-01V	93		G29-02V
			Nhựa PP	G29-03V			G29-04V
			Nhựa PP/ PVC	G29-05V			G29-06V
100	30		Cao su đặc	G28-01V	122		G28-02V
			Nhựa PP	G28-03V			G28-04V
			Nhựa PP/ PVC	G28-05V			G28-06V

Providing moving solution since 1992

HAO PHONG

CASTER 2 Series

GLOBE

Tải trọng từ 10 tới 50 kg

Đặc điểm chính:

- Tải trọng nhẹ, bánh xe chạy bạc.
- Đường kính bánh xe: 25, 32, 38, 50, 65 & 75mm.
- Thiết kế đẹp, bánh xe chịu ma sát và mài mòn.
- Bảo vệ mặt sàn.

Thích hợp với:

- Đồ dùng nội thất trong văn phòng, gia dụng và y tế.
- Hệ thống xe đẩy tải trọng nhẹ với yêu cầu chất lượng và thẩm mỹ cao.

Chất liệu khác:

- Cao su, Nylon, Gang.

Nylon
Bạc

Nhựa PU
Bạc

Cao su vành PP
Bạc

Cốt gang
Bạc

Globe 2 Series - Đế, di động

Bánh rời Ø	Bánh rời -[]-	[Kg] ▼	Chất liệu bánh đơn	Mã sản phẩm	Σ C. cao	Mặt đế: Kích cỡ đế	Mặt đế: Kg.c tâm lỗ	Mặt đế: Bulon
25	13	10	Nhựa Polyurethane cao cấp	2202381	35	38x33	30x24	4.1
32	13	16		2202384	43			
38	17	20		2202387	50	46x38	36x28	5.1
50	22	30		2202390	65	59x47	46x35	6.1
65	27	40		2202393	82	70x58	55x42	8.1
75	27	50		2202381	93			

Globe 2 Series - Đế, di động có phanh đơn

Bánh rời Ø	Bánh rời -[]-	[Kg] ▼	Chất liệu bánh đơn	Mã sản phẩm	Σ C. cao	Mặt đế: Kích cỡ đế	Mặt đế: Kg.c tâm lỗ	Mặt đế: Bulon
38	17	20	Nhựa Polyurethane cao cấp	2202401	50	46x38	36x28	5.1
50	22	30		2202402	65	59x47	46x35	6.1
65	27	40		2202403	82	70x58	55x42	8.1
75	27	50		2202404	93			

Globe 2 Series - Đế, cố định

Bánh rời Ø	Bánh rời -[]-	[Kg] ▼	Chất liệu bánh đơn	Mã sản phẩm	Σ C. cao	Mặt đế: Kích cỡ đế	Mặt đế: Kg.c tâm lỗ	Mặt đế: Bulon
25	13	10	Nhựa Polyurethane cao cấp	2202382	35	36x20	29x13	4.1
32	13	16		2202385	43			
38	17	20		2202388	50	46x25	36x15	5.1
50	22	30		2202391	65	58x40	45x25	6.1
65	27	40		2202394	82	70x47	55x28	8.1
75	27	50		2202397	93			

Globe 2 Series - Cọc vít, di động và di động có phanh đơn

Bánh rời Ø	Bánh rời -[]-	[Kg] ▼	Chất liệu bánh đơn	Mã sản phẩm	Σ C. cao	Hệ ren	Bán kính xoay
25	13	10	Nhựa Polyurethane cao cấp	2202297	39	M8 x 15	25
32	13	16		2202406	47		30
38	17	20		2202407	56		36
50	22	30		2202408	68	M10 x 25 (12 x 35)	48
65	27	40		2202409	85		61
75	27	50		2202410	95		66

Globe 2 Series - Cọc vít, di động và di động có phanh đơn

Bánh rời Ø	Bánh rời -[]-	[Kg] ▼	Chất liệu bánh đơn	Mã sản phẩm	Σ C. cao	Hệ ren	Bán kính xoay
38	17	20	Nhựa Polyurethane cao cấp	2202413	56	M8 x15	36
50	22	30		2202414	68	M10 x 25 (12 x 35)	48
65	27	40		2202415	85		61
75	27	50		2202416	95		66

Providing moving solution since 1992

HAO PHONG

THUAN DUC PHAT

CASTER 3P Series

Tải trọng từ 30 - 40 kg

Đặc điểm chính:

- Càng thép không quá dày nhưng đảm bảo tải trọng ở mức vừa phải: 30 - 40 kg.
- Cổ bi 2 tầng cho chuyển động êm nhẹ, dễ xoay hướng khi chất nặng.

Thích hợp với:

- Đồ dùng nội thất: văn phòng, gia dụng.

Đề nghị của hãng;

- Nhận sản xuất, gia công theo mẫu riêng của khách hàng !

Cao su đặc	PP trắng	PP xanh	Gang	Gang
Bạc	Bạc	Bạc	Bạc	Ổ bi

Thuận Đức Phát 3P Series - Đế, di động và di động có phanh đơn

Bánh rời		[Kg]	Chất liệu bánh đơn	Mã sản phẩm	Σ C. cao	Mặt đế		Phanh đơn
Ø	-[]-	▼				Kg.c tâm lỗ	Bulon	
50	20	30	Cao su đặc	3P-202-D	66	48.5x36.5	6.5	3P-202-DF
			Nhựa PP	3P-20P-D				3P-20P-DF
65	25	30	Cao su đặc	3P-216-D	85	54.5x41.5	8.5	3P-216-DF
			Nhựa PP	3P-21P-D				3P-21P-DF
			Gang	3P-21G-D				3P-21G-DF
75		40	Cao su đặc	3P-305-D	99			3P-305-DF
			Nhựa PA	3P-30P-D				3P-30P-DF
			Gang	3P-30G-D				3P-30G-DF

Thuận Đức Phát 3P Series - Đế, cố định

Bánh rời		[Kg]	Chất liệu bánh đơn	Mã sản phẩm	Σ C. cao	Mặt đế	
Ø	-[]-	▼				Kg.c tâm lỗ	Bulon
50	21	30	Cao su đặc	3P-202-C	66	45x25	6.5
			Nhựa PP	3P-20P-C			
65	25	30	Cao su đặc	3P-216-C	86	55x28	8.5
			Nhựa PA	3P-21P-C			
			Gang	3P-21G-C			
75		40	Cao su đặc	3P-305-C	98		
			Nhựa PP	3P-30P-C			
			Gang	3P-30G-C			

Thuận Đức Phát 3P Series - Cọc vít, di động và di động có phanh đơn

Bánh rời		[Kg]	Chất liệu bánh đơn	Mã sản phẩm	Σ C. cao	Hệ ren	Phanh đơn
Ø	-[]-	▼					
50	21	30	Cao su đặc	3P-202-V	71	M12x35	3P-202-VF
			Nhựa PA	3P-20P-V			3P-20P-VF
65	25	30	Cao su đặc	3P-216-V	90		3P-216-VF
			Nhựa PP	3P-21P-V			3P-21P-VF
			Gang	3P-21G-V			3P-21G-VF
75		40	Cao su đặc	3P-305-V	102		3P-305-VF
			Nhựa PP	3P-30P-V			3P-30P-VF
			Gang	3P-30G-V			3P-30G-VF

Providing moving solution since 1992

HAO PHONG

CASTER PF Series

PACIFIC

Tải trọng từ 25 - 50 kg

Đặc điểm chính:

- Là loại bánh xe nhựa cao cấp chuyên dùng cho đồ nội thất sang trọng.
- Chất liệu nhựa PA loại tốt, dày- và chắc chắn. Bánh xe kiểu cách và rất bắt mắt.

Thích hợp với:

- Đồ dùng nội thất: văn phòng, gia dụng.
- Chân giá, tủ, kệ sách, kệ ti vi, amly, loa, vv…

Lưu ý:

- Trường hợp tải nặng trên 120 kg và cần bánh xe cỡ nhỏ, Quý khách có thể tham khảo mẫu bánh xe Gurren và Globe 3 Series lùn dòng tải vừa.

A Model
Lốp đen vành đen

B Model
Lốp đen vành xanh

C Model
Lốp xanh vành đen

PF Ø 50 phanh gạt
A Model - Bạc

PF cỡ lớn - PU
B Model - Bạc

Thái Bình Dương PF nhỏ Series - Ø30 Đế, di động

Bánh xe			[Kg]	Model	Mã sản phẩm	Σ C. cao	Mặt đế		
Ø	-[]-	-[] []-	▼				Kích cỡ đế	Kg.c tâm lỗ	Bulon
30	12	40	25	A	PF-A32D	40	38x38	26x26	6
				B	PF-B32D				
				C	PF-C32D				

Thái Bình Dương PF nhỏ Series - Ø30 Cọc vít M8/ M10

Bánh xe			[Kg]	Model	Mã sản phẩm	Σ C. cao	Hệ ren
Ø	-[]-	-[] []-	▼				
30	12	40	25	A	PF-A32V-08	40	M8 x 15
					PF-B32V-10		M10 x 15
				B	PF-B32V-08		M8 x 15
					PF-B32V-10		M10 x 15
				C	PF-C32V-08		M8 x 15
					PF-C32V-10		M10 x 15

Thái Bình Dương PF nhỏ Series - Ø50 Đế, di động và di động có phanh gạt

Bánh xe			[Kg]	Model	Mã sản phẩm	Σ C. cao	Mặt đế		
Ø	-[]-	-[] []-	▼				Kích cỡ đế	Kg.c tâm lỗ	Bulon
50	12	42	40	A	PF-A50D	55	38x38	26x26	6
				A	PF-A50DF				

Thái Bình Dương PF lớn Series - Đế, di động và di động có phanh kép

Bánh rời		[Kg]	Chất liệu bánh đơn	Mã sản phẩm	Σ C. cao	Mặt đế		
Ø	-[]-	▼				Kích cỡ đế	Kg.c tâm lỗ	Bulon
75	22.5	50	Nhựa Polyurethane	PF-A75D		60x60	45x45	12x7
				PF-A75DF				
100				PF-A100D				
				PF-A100DF				

Thái Bình Dương PF lớn Series - Cọc rời, di động và di động có phanh kép

Bánh rời		[Kg]	Chất liệu bánh đơn	Mã sản phẩm	Σ C. cao	Hệ ren
Ø	-[]-	▼				
75	22.5	50	Nhựa Polyurethane	PF-B75R		Cọc rời M10
				PF-B75RF		
100				PF-B100R		
				PF-B100RF		

Providing moving solution since 1992

HAO PHONG

PHONG THANH

CASTER L Series

Tải trọng từ 100 tới 200 kg

Đặc điểm chính:

- Thiết kế hiện đại theo phong cách Nhật Bản: Càng thép dày vừa phải, mạ xi Niken sáng bóng.
- Lốp cao su cho chuyển động êm nhẹ, không gây ồn và bảo vệ mặt sàn.

Thích hợp với:

- Các xưởng dệt, nhà máy, xe chở nguyên vật liệu cho dây chuyền vv…
- Dùng cho bệnh viện, trường học - cần di chuyển êm và không ồn.

Lưu ý:

- Tránh cho bánh xe tiếp xúc với dầu mỡ và hóa chất.

Phong Thạnh L Series - Đế, di động

Bánh rời		[Kg]	Chất liệu bánh đơn	Mã sản phẩm	∑ C. cao	Mặt đế	
Ø	-[]-	▼				Kg.c tâm lỗ	Bulon
100	35	100	Cao su cốt gang	L100	139	70x70	10.5
130	40	125		L130	172	78x78	11x15
150	40	150		L150	201	80x80	11x19
200	42	200		L200	255	106x106	11.5x19.2

Phong Thạnh L Series - Đế, cố định

Bánh rời		[Kg]	Chất liệu bánh đơn	Mã sản phẩm	∑ C. cao	Mặt đế	
Ø	-[]-	▼				Kg.c tâm lỗ	Bulon
100	35	100	Cao su cốt gang	L100T	139	70x70	10.5
130	40	125		L130T	172	78x78	11x15
150	40	150		L150T	201	80x80	11x19
200	42	200		L200T	255	106x106	11.5x19.2

Phong Thạnh L Series - Đế, di động có phanh đơn

Bánh rời		[Kg]	Chất liệu bánh đơn	Mã sản phẩm	∑ C. cao	Mặt đế	
Ø	-[]-	▼				Kg.c tâm lỗ	Ø
100	35	100	Cao su cốt gang	L100C	138	81x45	10.5
130	40	125		L130C	171	100x55	12
150	40	150		L150C	199	100x55	12
200	42	200		L200C	253	112x62	11

PHONG THANH

CASTER H Series

Tải trọng từ 100 tới 200 kg

Đặc điểm chính:

- Càng thép dày 6mm, 2 càng hàn với đế và chạy song song.
- Bánh xe lốp cao su vành thép hoặc cao su cốt gang đúc.

Thích hợp với:

- Các xưởng dệt, nhà máy, xe chở nguyên vật liệu, vv…
- Các loại xe đẩy tải trọng vừa phải hoặc tương đối lớn.

Lưu ý:

- Dòng H Series chịu được tải lớn gấp đôi nhưng chỉ nên áp dụng trong trường hợp hệ thống xe đẩy ít di chuyển !!!

H8 x 3

H8 x 3 C

H350 - 4

H250 - 4

H250 - 4 C

H200

H200 C

Providing moving solution since 1992

HAO PHONG

Phong Thạnh H Series - Đế, di động

H130

Bánh rời		[Kg]	Chất liệu bánh đơn	Mã sản phẩm	Σ C. cao	Mặt đế	
Ø	-[]-	▼				Kg.c tâm lỗ	Bulon
100	34	100	Cao su cốt gang	H100	137.5	76x76	11x15
125	38	100		H130	161		
150	43	150		H150	181	90x78	11x15
190	46	150		H200	224		
200	68	200		H8x3	242		
205	56	150	Cao su vành thép	H250-4	248	90x78	11x15
260	75	150		H350-4	302		

Phong Thạnh H Series - Đế, cố định

H130C

Bánh rời		[Kg]	Chất liệu bánh đơn	Mã sản phẩm	Σ C. cao	Mặt đế	
Ø	-[]-	▼				Kg.c tâm lỗ	Bulon
100	34	100	Cao su cốt gang	H100C	136.5	76x76	11x15
125	38	100		H130C	160		
150	43	150		H150C	180	90x78	
190	46	150		H200C	223		
200	68	200		H8x3C	241		
205	56	150	Cao su vành thép	H250-4C	247	90x78	11x15
260	75	150		H350-4C	301		

GIA CUONG THINH

CASTER G Series - PU cốt PP

Tải trọng từ 90 tới 120 kg

Đặc điểm chính:

- Sản phẩm mới của hãng trên dây chuyền máy ép nhựa PU với cốt nhựa PP tiên tiến.
- Thiết kế theo mẫu mới, là sản phẩm dòng cao cấp. Chất lượng tốt và màu sắc bánh xe rất bắt mắt.

Thích hợp với:

- Siêu thị, nhà hàng, sân bay, bệnh viện, vv…
- Các nhà máy, công xưởng công nghiệp hóa chất hoặc sơn dầu.

Lưu ý:

- PU chịu được xăng, dầu mỡ, hầu hết các loại hóa chất; khả năng chịu mài mòn cũng rất tốt.

Đế, di động **Đế, dđ có phanh** **Đế, cố định** **Cọc vít** **Cọc vít, phanh đơn**

Gia Cường Thịnh G Series PU cốt PP - Ø 100

Bánh rời		[Kg]	Mã sản phẩm	Loại bánh xe	Σ C. cao	Mặt đế			Hệ ren
Ø	-[]-	▼				Kg.c tâm lỗ	Kg.c tâm lỗ	Bulon	
100	32	90	G28D-PU	Đế, di động	130	95x67	73x45	8.5	
			G28DF-PU	Đế, di động có phanh đơn					
			G28C-PU	Đế, cố định					
			G28V-PU	Cọc vít					M12 x 35
			G28VF-PU	Cọc vít, phanh đơn					

Gia Cường Thịnh G Series PU cốt PP - Ø 125

Bánh rời		[Kg]	Mã sản phẩm	Loại bánh xe	Σ C. cao	Mặt đế			Hệ ren
Ø	-[]-	▼				Kg.c tâm lỗ	Kg.c tâm lỗ	Bulon	
125	32	120	G27D-PU	Đế, di động	154	95x67	73x45	8.5	
			G27DF-PU	Đế, di động có phanh đơn					
			G27C-PU	Đế, cố định					
			G27V-PU	Cọc vít					M12 x 35
			G27VF-PU	Cọc vít, phanh đơn					

Providing moving solution since 1992

HAO PHONG

GIA CUONG THINH

CASTER G Series

Tải trọng từ 125 tới 180 kg

Đặc điểm chính:

- Càng bằng thép dày vừa phải, chịu tải tương đối tốt, có thể vận hành thường xuyên và liên tục.

Thích hợp với:

- Các nhà máy, công xưởng công nghiệp hóa chất hoặc sơn dầu.

Lưu ý:

- PU chịu được hầu hết các hóa chất, chịu mài mòn.
- Sử dụng đúng tải trọng, không chở quá tải gây bong lớp của bánh xe.

Cao su vành thép

G150 - 01

Nhựa PU vành thép

G150 - 04

Gia Cường Thịnh G Series - Đế, di động

Bánh rời		[Kg]	Chất liệu bánh đơn	Mã sản phẩm	Σ C. cao	Mặt đế	
Ø	-[]-	▼				Kg.c tâm lỗ	Bulon
80	32	75	Nhựa PU vành thép	G080-01	107	73x45	8.5
100	32	100	Cao su vành thép	G100-01	140	69.3x69.3	13x11
			Nhựa PU vành thép	G100-04			
130	38	125	Cao su vành thép	G130-01	177	69.3x69.3	17.5x11.5
	34		Nhựa PU vành thép	G130-04			
150	38	150	Cao su vành thép	G150-01	198	85x85	21.5x11.5
	36		Nhựa PU vành thép	G150-04			
200	38	200	Cao su vành thép	G200-01	250	85x85	21.5x11.5
	36		Nhựa PU vành thép	G200-04			

Gia Cường Thịnh G Series - Đế, di động có phanh đơn

Bánh rời		[Kg]	Chất liệu bánh đơn	Mã sản phẩm	Σ C. cao	Mặt đế	
Ø	-[]-	▼				Kg.c tâm lỗ	Bulon
80	32	75	Nhựa PU vành thép	G080-02	107	73x45	8.5
100	32	100	Cao su vành thép	G100-02	140	69.3x69.3	13x11
			Nhựa PU vành thép	G100-05			
130	38	125	Cao su vành thép	G130-02	177	69.3x69.3	17.5x11.5
	34		Nhựa PU vành thép	G130-05			
150	38	150	Cao su vành thép	G150-02	198	85x85	21.5x11.5
	36		Nhựa PU vành thép	G150-05			
200	38	200	Cao su vành thép	G200-02	250	85x85	21.5x11.5
	36		Nhựa PU vành thép	G200-05			

Gia Cường Thịnh G Series - Đế, cố định

Bánh rời		[Kg]	Chất liệu bánh đơn	Mã sản phẩm	Σ C. cao	Mặt đế	
Ø	-[]-	▼				Kg.c tâm lỗ	Bulon
80	32	75	Nhựa PU vành thép	G080-03	107	73x45	8.5
100	32	100	Cao su vành thép	G100-03	140	78.5x45.5	13x11
			Nhựa PU vành thép	G100-06			
130	38	125	Cao su vành thép	G130-03	177	98x55	17.5x11.5
	34		Nhựa PU vành thép	G130-06			
150	38	150	Cao su vành thép	G150-03	198	98x55	17.5x11.5
	36		Nhựa PU vành thép	G150-06			
200	38	200	Cao su vành thép	G200-03	250	98x55	17.5x11.5
	36		Nhựa PU vành thép	G200-06			

Providing moving solution since 1992

HAO PHONG

GIA CUONG THINH

CASTER K Series

Tải trọng từ 120 tới 350 kg

Đặc điểm chính:

- Thiết kế rất đơn giản và thô ráp, càng thép rất dày và chắn. Chịu tải rất tốt, bánh xe vô cùng bền bỉ.
- Điểm yếu là tải trọng của bánh xe chưa đồng bộ với mức tải trọng có thể của phần càng thép !

Thích hợp với:

- Nhà máy, phân xưởng, các loại xe đẩy cần tải trọng lớn vừa phải và vận hành liên tục.

K100 - 02

K150 - 04

K130 - 01

Gia Cường Thịnh K Series - Đế, di động

Bánh rời		[Kg]	Chất liệu bánh đơn	Mã sản phẩm	Σ C. cao	Mặt đế	
Ø	-[]-	▼				Kg.c tâm lỗ	Bulon
100	48	120	Cao su cốt gang	K100-01	145	89.5x76.5	16x13.5
		150	Nhựa PU cốt PP	K100-PU-01			
		120	Nhựa PU vành thép	K100-04			
130		150	Cao su cốt gang	K130-01	165	89.5x76.5	16x13.5
		180	Nhựa PU cốt PP	K130-PU-01			
		150	Nhựa PU vành thép	K130-04			
150		180	Cao su cốt gang	K150-01	190	89.5x76.5	16x13.5
		210	Nhựa PU cốt PP	K150-PU-01			
		210	Nhựa PA đặc gia cường	K150-PA-01			
		180	Nhựa PU vành thép	K150-04			
200		250	Nhựa PA đặc gia cường	K200-PA-01	241	89.5x76.5	16x13.5
		200	Nhựa PU vành thép	K200-04			

K150 - 05

Gia Cường Thịnh K Series - Đế, di động có phanh đơn

Bánh rời		[Kg]	Chất liệu bánh đơn	Mã sản phẩm	Σ C. cao	Mặt đế	
Ø	-[]-	▼				Kg.c tâm lỗ	Bulon
100	48	120	Cao su cốt gang	K100-02	145	89.5x76.5	16x13.5
		150	Nhựa PU cốt PP	K100-PU-02			
		120	Nhựa PU vành thép	K100-05			
130		150	Cao su cốt gang	K130-02	165	89.5x76.5	16x13.5
		180	Nhựa PU cốt PP	K130-PU-02			
		150	Nhựa PU vành thép	K130-05			
150		180	Cao su cốt gang	K150-02	190	89.5x76.5	16x13.5
		210	Nhựa PU cốt PP	K150-PU-05			
		210	Nhựa PA đặc gia cường	K150-PA-02			
		180	Nhựa PU vành thép	K150-05			
200		250	Nhựa PA đặc gia cường	K200-PA-02	241	89.5x76.5	16x13.5
		200	Nhựa PU vành thép	K200-05			

K130 - 03

Gia Cường Thịnh K Series - Đế, cố định

Bánh rời		[Kg]	Chất liệu bánh đơn	Mã sản phẩm	Σ C. cao	Mặt đế	
Ø	-[]-	▼				Kg.c tâm lỗ	Bulon
100	48	120	Cao su cốt gang	K100-03	145	89.5x76.5	16x13.5
		150	Nhựa PU cốt PP	K100-PU-03			
		120	Nhựa PU vành thép	K100-06			
130		150	Cao su cốt gang	K130-03	165	89.5x76.5	16x13.5
		180	Nhựa PU cốt PP	K130-PU-03			
		150	Nhựa PU vành thép	K130-06			
150		180	Cao su cốt gang	K150-03	190	89.5x76.5	16x13.5
		210	Nhựa PU cốt PP	K150-PU-06			
		210	Nhựa PA đặc gia cường	K150-PA-03			
		180	Nhựa PU vành thép	K150-06			
200		250	Nhựa PA đặc gia cường	K200-PA-03	241	89.5x76.5	16x13.5
		200	Nhựa PU vành thép	K200-06			

Providing moving solution since 1992

HAO PHONG

GIA CUONG THINH

CASTER C Series

Tải trọng từ 100 tới 300 kg

Đặc điểm chính:

- Thiết kế đơn giản, thô ráp. Càng bằng thép dày, chắc chắn. Chịu tải tốt, cho phép hệ thống xe đẩy vận hành thường xuyên và liên tục.

Thích hợp với:

- Các loại xe đẩy cần tải trọng, thường xuyên di chuyển.
- Các lĩnh vực công nghiệp nặng.

C100-04

C130-01

C150-04

C150-05

C200-03

C150-01

Gia Cường Thịnh C Series - Đế, di động

Bánh rời Ø	Bánh rời -[]-	[Kg] ▼	Chất liệu bánh đơn	Mã sản phẩm	Σ C. cao	Mặt đế Kg.c tâm lỗ	Mặt đế Bulon
100	48	100	Cao su cốt gang	C100-01	135	77.5x76.5	15x13
	32		Nhựa PU vành thép	C100-03			
130	48	120	Cao su cốt gang	C130-01	160		
	34		Nhựa PU vành thép	C130-03			
150	45	150	Cao su cốt gang	C150-01	185	89.5x76.5	16x13.5
	50		Cao su vành thép	C150-03			
	36		Nhựa PU vành thép	C150-05			
200	46	200	Cao su cốt gang	C200-01	241		
	50		Cao su vành thép	C200-03			
	36		Nhựa PU vành thép	C200-05			

C200-02

Gia Cường Thịnh C Series - Đế, cố định

Bánh rời Ø	Bánh rời -[]-	[Kg] ▼	Chất liệu bánh đơn	Mã sản phẩm	Σ C. cao	Mặt đế Kg.c tâm lỗ	Mặt đế Bulon
100	48	100	Cao su cốt gang	C100-02	135	77.5x76.5	15x13
	32		Nhựa PU vành thép	C100-04			
130	48	120	Cao su cốt gang	C130-02	160		
	34		Nhựa PU vành thép	C130-04			
150	45	150	Cao su cốt gang	C150-02	185	89.5x76.5	16x13.5
	50		Cao su vành thép	C150-04			
	36		Nhựa PU vành thép	C150-06			
200	46	200	Cao su cốt gang	C200-02	241		
	50		Cao su vành thép	C200-04			
	36		Nhựa PU vành thép	C200-06			

GIA CUONG THINH

CASTER T Series

Tải trọng từ 100 tới 300 kg

Đặc điểm chính:

- Thiết kế đơn giản.
- Càng làm bằng thép khá dày.
- Khả năng chịu tải tương đối tốt.

Thích hợp với:

- Nhà máy phân xưởng.
- Các loại xe đẩy không yêu cầu cao về tải trọng nhưng phải vận hành liên tục.

Lưu ý:

- …

T100 - 02

T130 - 01

T250 - 01

Providing moving solution since 1992

HAO PHONG

T100 - 01

Gia Cường Thịnh T Series - Đế, di động

Bánh rời		[Kg]	Chất liệu bánh đơn	Mã sản phẩm	Σ C. cao	Mặt đế	
Ø	-[]-	▼				Kg.c tâm lỗ	Bulon
100	38	100	Cao su cốt gang	**T100-01**	135	77.5x76.5	15x13
125	40	120	Cao su cốt gang	**T130-01**	155		
190	50	180	Cao su vành thép	**T200-02**	240	84.1x71.4	19x10.2
215	57	200	Cao su vành thép	**T250-01**	255		
253	80	200	Cao su vành thép	**T350-01**	312		

T250 - 02

Gia Cường Thịnh T Series - Đế, di động có phanh đơn

Bánh rời		[Kg]	Chất liệu bánh đơn	Mã sản phẩm	Σ C. cao	Mặt đế	
Ø	-[]-	▼				Kg.c tâm lỗ	Bulon
215	57	200	Cao su vành thép	**T250-02**	255	84.1x71.4	19x10.2
253	80	200	Cao su vành thép	**T350-02**	312		

T130 - 02

Gia Cường Thịnh T Series - Đế, cố định

Bánh rời		[Kg]	Chất liệu bánh đơn	Mã sản phẩm	Σ C. cao	Mặt đế	
Ø	-[]-	▼				Kg.c tâm lỗ	Bulon
100	38	100	Cao su cốt gang	**T100-02**	135	89.5x76.5	16x13.5
125	40	120	Cao su cốt gang	**T130-02**	155		
190	50	180	Cao su vành thép	**T150-02**	240	84.1x71.4	19x10.2
215	57	200	Cao su vành thép	**T250-03**	255		
253	80	200	Cao su vành thép	**T350-03**	312		

GLOBE & GURREN

CASTER 3 Series lùn

Tải trọng từ 60 - 200 kg

Đặc điểm chính:

- Bánh xe lùn, chạy ổ bi hoặc bi đũa. Chịu tải rất tốt, bánh xe bền và chịu mài mòn.
- Dòng bánh lùn Gurren với càng sơn đen thường được dùng cho các lò nướng bánh.

Globe lùn

Gurren lùn 75

Gurren lùn 75C

2 bi vòng

Globe 3 Series lùn - Đế, di động

Bánh rời		[Kg]	Chất liệu bánh đơn	Mã sản phẩm	Σ C. cao	Mặt đế	
Ø	-[]-	▼				Kg.c tâm lỗ	Bulon
38	25.5	60	Nylon đặc màu trắng	**3303343**	62	48x30	6.5
50	25	75		**3303346**	74	52x36	
65	32	90		**3303349**	95	73x45	8.5

- Bánh xe Globe lùn màu trắng, sử dụng 2 bi vòng. Do đường kính bánh xe là nhỏ nên để dễ đẩy bạn cần sử dụng bánh xe toàn bộ là di động.

Bi đũa

Gurren 3 Series lùn - Đế, di động và cố định

Bánh rời		[Kg]	Chất liệu bánh đơn	Mã sản phẩm	Σ C. cao	Mặt đế	
Ø	-[]-	▼				Kg.c tâm lỗ	Bulon
65	40	150	Nhựa đặc gia cường	**GURREN-65**	94	73x45	9
				GURREN-65C			
76	46	200		**GURREN-75**	103	81x59	
				GURREN-75C			

- Dòng bánh lùn Gurren với càng sơn đen và chạy bi đũa. Dòng bánh xe này thường được sử dụng cho các lò nướng bánh.

Providing moving solution since 1992

HAO PHONG

CASTER 3 Series

Tải trọng từ 90 tới 140 kg

GLOBE

Mẫu tiêu chuẩn 2 vòng bi

Đặc điểm chính:

- Chịu tải vừa, tải trọng trung bình khoảng 100 kg.
- Thiết kế hiện đại, thẩm mỹ, chất lượng cao chịu ma sát, mài mòn và bảo vệ mặt sàn.
- Có bánh xe chịu nhiệt chuyên dùng cho lò nướng, phòng sấy, hấp, sơn tĩnh điện.
- Nhiều chất liệu và màu sắc để lựa chọn.

Thích hợp với:

- Nhu cầu cá nhân, gia đình cần sản phẩm có chất lượng cao và tính thẩm mỹ.
- Hệ thống xe đẩy hàng sang trọng trong nhà hàng, bệnh viện, cơ quan, vv…
- Dùng trong phòng sạch, phòng thí nghiệm. Nhu cầu về bánh xe chịu nhiệt hoặc chống tĩnh điện.

Lưu ý:

- Bánh xe bằng nhựa chịu nhiệt có thể chịu được nhiệt độ từ -45 đến 275 độ C. Tuy nhiên với trường hợp sử dụng cho lò nướng bánh, Quý khách có thể tham khảo thêm mẫu bánh xe Gurren 3 Series lùn.

Chất liệu bánh xe và màu sắc:

Nylon
Bi vòng

Cao su
Bạc hoặc Bi vòng

Cao su nhân tạo
Bi vòng

Gang
Bạc

PU nâu đỏ
Bi vòng

Nylon chịu nhiệt
Bi vòng

Globe 3 Series Mẫu tiêu chuẩn 2 vòng bi - Đế, di động

Bánh rời		[Kg]	Chất liệu bánh đơn	Mã sản phẩm	Σ C. cao	Mặt đế	
Ø	-[]-	▼				Kg.c tâm lỗ	Bulon
76	32	90	Cao su	3303310	107	73x45	8.5
		100	Nylon	3303352			
			PU cao cấp (nâu đỏ)	3303544			
			Nhựa chịu nhiệt	3303831			
100		100	Cao su	3303516	130		
		130	Nylon	3303358			
			PU cao cấp (nâu đỏ)	3303550			
			Nhựa chịu nhiệt	3303837			
125		105	Cao su	3303519	154		
		140	Nylon	3303361			
			PU cao cấp (nâu đỏ)	3303553			
			Nhựa chịu nhiệt	3303840			

Globe 3 Series Mẫu tiêu chuẩn 2 vòng bi - Đế, di động có phanh kép hoặc phanh đơn

Bánh rời		[Kg]	Chất liệu bánh đơn	Phanh kép	Σ C. cao	Mặt đế		Phanh đơn
Ø	-[]-	▼				Kg.c tâm lỗ	Bulon	
76	32	90	Cao su	3303325	107	73x45	8.5	3303325A
		100	Nylon	3303409				3303409A
			PU cao cấp (nâu đỏ)	3303559				3303559A
			Nhựa chịu nhiệt	3303846				3303846A
100		100	Cao su	3303327	130			3303327A
		130	Nylon	3303411				3303411A
			PU cao cấp (nâu đỏ)	3303561				3303561A
			Nhựa chịu nhiệt	3303848				3303848A
125		105	Cao su	3303328	154			3303328A
		140	Nylon	3303412				3303412A
			PU cao cấp (nâu đỏ)	3303562				3303562A
			Nhựa chịu nhiệt	3303849				3303849A

Providing moving solution since 1992

HAO PHONG

Globe 3 Series Mẫu tiêu chuẩn 2 vòng bi - Đế, cố định

Bánh rời		[Kg]	Chất liệu bánh đơn	Mã sản phẩm	∑ C. cao	Mặt đế	
Ø	-[]-	▼				Kg.c tâm lỗ	Bulon
76	32	90	Cao su	3303311	107	73x45	8.5
		100	Nylon	3303353			
			PU cao cấp (nâu đỏ)	3303545			
			Nhựa chịu nhiệt	3303832			
100		100	Cao su	3303517	130		
		130	Nylon	3303359			
			PU cao cấp (nâu đỏ)	3303551			
			Nhựa chịu nhiệt	3303838			
125		105	Cao su	3303520	154		
		140	Nylon	3303362			
			PU cao cấp (nâu đỏ)	3303554			
			Nhựa chịu nhiệt	3303841			

Globe 3 Series Mẫu tiêu chuẩn 2 vòng bi - Cọc vít, cọc vít có phanh kép hoặc phanh đơn

Bánh rời		[Kg]	Chất liệu bánh đơn	Mã sản phẩm	∑ C. cao	Hệ ren	Phanh kép	Phanh đơn
Ø	-[]-	▼						
76	32	90	Cao su	3303332	109	M12 x 25 (M12 x 35)	3303339	3303339A
		100	Nylon	3303416			3303423	3303423A
			PU cao cấp (nâu đỏ)	3303566			3303573	3303573A
			Nhựa chịu nhiệt	3303860			3303867	3303867A
100		100	Cao su	3303334	132		3303341	3303341A
		130	Nylon	3303418			3303425	3303425A
			PU cao cấp (nâu đỏ)	3303568			3303575	3303575A
			Nhựa chịu nhiệt	3303862			3303869	3303869A
125		105	Cao su	3303335	156		3303342	3303342A
		140	Nylon	3303419			3303426	3303426A
			PU cao cấp (nâu đỏ)	3303569			3303576	3303576A
			Nhựa chịu nhiệt	3303863			3303870	3303870A

CASTER 3 Series

GLOBE

Tải trọng từ 80 tới 125 kg

Mẫu tiêu chuẩn 1 vòng bi, có nắp che

Đặc điểm chính:

- Chịu tải vừa, tải trọng trung bình khoảng 100 kg.
- Thiết kế hiện đại, thẩm mỹ, chất lượng cao chịu mài mòn, không lăn vết và bảo vệ mặt sàn.
- Chất liệu là PU cao cấp siêu mịn, bánh dẹt tạo độ êm nhẹ và không gây ồn khi di chuyển.

Thích hợp với:

- Nhu cầu cá nhân, gia đình cần sản phẩm có chất lượng cao và tính thẩm mỹ.
- Hệ thống xe đẩy hàng sang trọng trong nhà hàng, bệnh viện, cơ quan, vv…
- Dùng trong phòng sạch, phòng thí nghiệm - do bánh có khả năng chống bụi và không lăn vết.

Màu sắc:

- Nâu đỏ (Magenta), Xám (Gray) hoặc Đen (Black).

Đế, di động

Ổ bi chính xác

Đế, dđ có phanh kép

Ổ bi chính xác

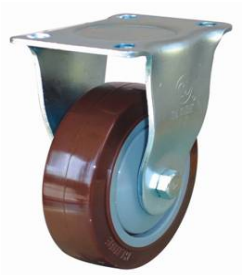

Đế, cố định

Ổ bi chính xác

Cọc vít

Ổ bi chính xác

Cọc vít, phanh kép

Ổ bi chính xác

Globe 3 Series Mẫu tiêu chuẩn 1 vòng bi có nắp che - Ø 75

Bánh rời		[Kg]	Mã sản phẩm	Loại bánh xe	Σ C. cao	Mặt đế			Hệ ren
Ø	-[]-	▼				Kg.c tâm lỗ	Kg.c tâm lỗ	Bulon	
76	32	80	3304337	Đế, di động	107	95x67	73x45	8.5	
			3304352	Đế, di động có phanh kép					
			3304338	Đế, cố định					
			3304366	Cọc vít					M12 x 25/ 35
			3304373	Cọc vít, phanh kép					

Globe 3 Series Mẫu tiêu chuẩn 1 vòng bi có nắp che - Ø 100

Bánh rời		[Kg]	Mã sản phẩm	Loại bánh xe	Σ C. cao	Mặt đế			Hệ ren
Ø	-[]-	▼				Kg.c tâm lỗ	Kg.c tâm lỗ	Bulon	
100	32	90	3304343	Đế, di động	130	95x67	73x45	8.5	
			3304354	Đế, di động có phanh kép					
			3304344	Đế, cố định					
			3304368	Cọc vít					M12 x 25/ 35
			3304375	Cọc vít, phanh kép					

Globe 3 Series Mẫu tiêu chuẩn 1 vòng bi có nắp che - Ø 125

Bánh rời		[Kg]	Mã sản phẩm	Loại bánh xe	Σ C. cao	Mặt đế			Hệ ren
Ø	-[]-	▼				Kg.c tâm lỗ	Kg.c tâm lỗ	Bulon	
125	32	95	3304346	Đế, di động	154	95x67	73x45	8.5	
			3304355	Đế, di động có phanh kép					
			3304347	Đế, cố định					
			3304369	Cọc vít					M12 x 25/ 35
			3304376	Cọc vít, phanh kép					

CASTER Chuyên dùng siêu thị, y tế

GLOBE

Đặc điểm chính:

- Chịu tải vừa phải, phù hợp nhu cầu chuyên ngành siêu thị và y tế. Thiết kế hiện đại, thẩm mỹ, chất liệu PU cao cấp siêu mịn có nắp che chống bám bụi, không lăn vết và bảo vệ mặt sàn.
- Bánh dẹt tạo độ êm nhẹ và không gây ồn khi di chuyển.

Thích hợp với:

- Xe đẩy siêu thị, nhà hàng, xe giường dùng trong bệnh viện, vv…
- Dùng trong phòng sạch, phòng thí nghiệm - do bánh có khả năng chống bụi và không lăn vết.

Thích hợp với:

- Chú ý tới tình trạng phanh trước khi sử dụng xe đẩy !

Đế, di động
Ổ bi chính xác

Đế, dđ có phanh kép
Ổ bi chính xác

Đế, cố định
Ổ bi chính xác

Cọc vít
Ổ bi chính xác

Cọc vít, phanh kép
Ổ bi chính xác

Globe 3 Series Mẫu chuyên dùng cho siêu thị và y tế - Ø 75

Bánh rời		[Kg]	Mã sản phẩm	Loại bánh xe	Σ C. cao	Mặt đế			Hệ ren
Ø	-[]-	▼				Kg.c tâm lỗ	Kg.c tâm lỗ	Bulon	
76	25	70	3304337	Đế, di động	104	95x67	73x45	8.5	
			3304352	Đế, di động có phanh kép					
			3304338	Đế, cố định					
			3303703	Cọc vít					M12 x 25/ 35
			3303710	Cọc vít, phanh kép					

Globe 3 Series Mẫu chuyên dùng cho siêu thị và y tế - Ø 100

Bánh rời		[Kg]	Mã sản phẩm	Loại bánh xe	Σ C. cao	Mặt đế			Hệ ren
Ø	-[]-	▼				Kg.c tâm lỗ	Kg.c tâm lỗ	Bulon	
100	25	75	3304343	Đế, di động	129	95x67	73x45	8.5	
			3304354	Đế, di động có phanh kép					
			3304344	Đế, cố định					
			3303705	Cọc vít					M12 x 25/ 35
			3303712	Cọc vít, phanh kép					

Globe 3 Series Mẫu chuyên dùng cho siêu thị và y tế - Ø 125

Bánh rời		[Kg]	Mã sản phẩm	Loại bánh xe	Σ C. cao	Mặt đế			Hệ ren
Ø	-[]-	▼				Kg.c tâm lỗ	Kg.c tâm lỗ	Bulon	
125	25	80	3304346	Đế, di động	154	95x67	73x45	8.5	
			3304355	Đế, di động có phanh kép					
			3304347	Đế, cố định					
			3303706	Cọc vít					M12 x 25/ 35
			3303713	Cọc vít, phanh kép					

Mẫu chuyên dụng khác

Globe 3 Series Mẫu bánh xe chạy ray chuyên dùng cho siêu thị

Bánh rời		[Kg]	Chất liệu bánh đơn	Mã sản phẩm	Σ C. cao	Hệ ren
Ø	-[]-	▼				
100	30	50	Nhựa PU đặc	3303820	128	M12
125		70		3303821	150	

CASTER TD01 Series

GLOBE

Tải trọng từ 100 tới 200 kg

Đặc điểm chính:

- Chất liệu cao su vành thép. Chuyển động êm nhẹ, vận hành linh hoạt, dễ xoay chuyển, ít tốn sức.
- Chất lượng bánh xe rất cao, chịu mài mòn và bảo vệ mặt sàn.

Thích hợp với:

- Trường học, bệnh viện, cơ quan - nơi cần sự yên tĩnh và đẩy nhẹ nhàng.
- Các nhà máy, xưởng cơ khí, dây chuyền xe đẩy chở nguyên vật liệu, vv…
- Yêu cầu thẩm mỹ nhưng phải đảm bảo chất lượng.

Thực tế:

- Sản phẩm rất được các khách hàng Nhật Bản như: Honda, Yamaha, Toyota, vv… ưa chuộng.

Globe TD01-606 Series - Đế, di động

Bánh rời		[Kg]	Chất liệu bánh đơn	Mã sản phẩm	Σ C. cao	Mặt đế	
Ø	-[]-	▼				Kg.c tâm lỗ	Bulon
100	38	125	Cao su vành thép	TD - 100S - 606	140	75x75 (80x80)	11
125	38	150		TD - 125S - 606	165		
150	40	175		TD - 150S - 606	190		
200	45	200		TD - 200S - 606	240		

Globe TD01-606 Series - Đế, di động có phanh đơn

Bánh rời		[Kg]	Chất liệu bánh đơn	Mã sản phẩm	Σ C. cao	Mặt đế	
Ø	-[]-	▼				Kg.c tâm lỗ	Bulon
100	38	125	Cao su vành thép	TD - 100SB - 606	140	75x75 (80x80)	11
125	38	150		TD - 125SB - 606	165		
150	40	175		TD - 150SB - 606	190		
200	45	200		TD - 200SB - 606	240		

Globe TD01-606 Series - Đế, di động có phanh kép

Bánh rời		[Kg]	Chất liệu bánh đơn	Mã sản phẩm	Σ C. cao	Mặt đế	
Ø	-[]-	▼				Kg.c tâm lỗ	Bulon
100	38	125	Cao su vành thép	TD - 100SA - 606	140	75x75 (80x80)	11
125	38	150		TD - 125SA - 606	165		
150	40	175		TD - 150SA - 606	190		
200	45	200		TD - 200SA - 606	240		

Globe TD01-606 Series - Đế, cố định

Bánh rời		[Kg]	Chất liệu bánh đơn	Mã sản phẩm	Σ C. cao	Mặt đế	
Ø	-[]-	▼				Kg.c tâm lỗ	Bulon
100	38	125	Cao su vành thép	TD - 100R - 606	140	100x56 (112x53)	11
125	38	150		TD - 125R - 606	165		
150	40	175		TD - 150R - 606	190		
200	45	200		TD - 200R - 606	240		

Globe TD01-606 Series - Cọc vít, di động

Bánh rời		[Kg]	Chất liệu bánh đơn	Mã sản phẩm	Σ C. cao	Hệ ren
Ø	-[]-	▼				
100	38	125	Cao su vành thép	TD - 100M - 606	140	16x40 (20x40)
125	38	150		TD - 125M - 606	165	
150	40	175		TD - 150M - 606	190	
200	45	200		TD - 200M - 606	240	

Globe TD01-606 Series - Cọc vít, di động có phanh đơn

Bánh rời		[Kg]	Chất liệu bánh đơn	Mã sản phẩm	Σ C. cao	Hệ ren
Ø	-[]-	▼				
100	38	125	Cao su vành thép	TD - 100MB - 606	140	16x40 (20x40)
125	38	150		TD - 125MB - 606	165	
150	40	175		TD - 150MB - 606	190	
200	45	200		TD - 200MB - 606	240	

Globe TD01-606 Series - Cọc vít, di động có phanh kép

Bánh rời		[Kg]	Chất liệu bánh đơn	Mã sản phẩm	Σ C. cao	Hệ ren
Ø	-[]-	▼				
100	38	125	Cao su vành thép	TD - 100MA - 606	140	16x40 (20x40)
125	38	150		TD - 125MA - 606	165	
150	40	175		TD - 150MA - 606	190	
200	45	200		TD - 200MA - 606	240	

CASTER EG01 Series

Tải trọng từ 100 tới 250 kg

GLOBE

Đặc điểm chính:

- Chất liệu nhựa PU. Bánh xe vận hành êm nhẹ, linh hoạt và dễ xoay chuyển.
- Bánh xe chịu ma sát, chịu mài mòn, không lăn vết và bảo vệ mặt sàn.

Thích hợp với:

- Trường học, bệnh viện, cơ quan.
- Các loại xe đẩy không yêu cầu nhiều về tải trọng hoặc yêu cầu thẩm mỹ nhưng vẫn phải đảm bảo chất lượng.

Mẫu bánh xe:

- Nhựa PU Meili là loại nhựa đặc siêu cứng.

Nhựa PU cao cấp
EG - 302

Nhựa PU Meili
EG - 208

Nhựa PU siêu mịn
EG - 309

Providing moving solution since 1992

HAO PHONG

Globe EG01-302 Series - Đế, di động

Bánh rời		[Kg] ▼	Chất liệu bánh đơn	Mã sản phẩm	Σ C. cao	Mặt đế	
Ø	-[]-					Kg.c tâm lỗ	Bulon
100	38	125	Nhựa PU cao cấp	**EG - 100S - 302**	140	84x71	11
125	38	150		**EG - 125S - 302**	165		
150	40	200		**EG - 150S - 302**	190		
200	45	250		**EG - 200S - 302**	240		

Globe EG01-302 Series - Đế, di động có phanh đơn

Bánh rời		[Kg] ▼	Chất liệu bánh đơn	Mã sản phẩm	Σ C. cao	Mặt đế	
Ø	-[]-					Kg.c tâm lỗ	Bulon
100	38	125	Nhựa PU cao cấp	**EG - 100SB - 302**	140	84x71	11
125	38	150		**EG - 125SB - 302**	165		
150	40	200		**EG - 150SB - 302**	190		
200	45	250		**EG - 200SB - 302**	240		

Globe EG01-302 Series - Đế, di động có phanh kép

Bánh rời		[Kg] ▼	Chất liệu bánh đơn	Mã sản phẩm	Σ C. cao	Mặt đế	
Ø	-[]-					Kg.c tâm lỗ	Bulon
100	38	125	Nhựa PU cao cấp	**EG - 100SA - 302**	140	84x71	11
125	38	150		**EG - 125SA - 302**	165		
150	40	200		**EG - 150SA - 302**	190		
200	45	250		**EG - 200SA - 302**	240		

Globe EG01-302 Series - Đế, cố định

Bánh rời		[Kg] ▼	Chất liệu bánh đơn	Mã sản phẩm	Σ C. cao	Mặt đế	
Ø	-[]-					Kg.c tâm lỗ	Bulon
100	38	125	Nhựa PU cao cấp	**EG - 100R - 302**	140	84x71	11
125	38	150		**EG - 125R - 302**	165		
150	40	200		**EG - 150R - 302**	190		
200	45	250		**EG - 200R - 302**	240		

Mẫu EG01 Series khác

Cọc vít
EG01 - M

Cọc vít, phanh đơn
EG01 - MB

Cọc vít, phanh kép
EG01 - MA

Cọc giáo
EG01 - H

Giáo, phanh đơn
EG01 - HB

Giáo, phanh kép
EG01 - HA

Providing moving solution since 1992

HAO PHONG

THUAN DUC PHAT

CASTER PH Series

Tải trọng từ 100 tới 250 kg

Đặc điểm chính:

- Thuộc dòng sản phẩm tải vừa bình dân. Càng thép dày 4mm, hàn trực tiếp với đế. Chân càng có gân gân chịu lực để tăng khả năng chịu tải và chống bè chân càng (trường hợp quá tải).
- Thiết kế thông minh chống trôi ốc, nhờ cá cố định trục chống di chuyển khi nén tải.
- Nhiều chủng loại bánh xe đi kèm, tương đối phong phú về chủng loại và lĩnh vực áp dụng.

Thích hợp với:

- Nhà máy, phân xưởng, các loại xe đẩy yêu cầu tải trọng vừa phải nhưng thường xuyên di chuyển.
- Giá cả phù hợp với nhu cầu bình dân, làm xe đẩy các loại sử dụng trong nhà hoặc đường nhựa.

Lưu ý:

- Nếu có thể, Quý khách chọn dòng bánh xe có đường kính lớn nhất có thể để tăng tải trọng và khả năng dễ xoay chuyển và vượt địa hình cho hệ thống xe đẩy của mình.

Ø100 Gang đúc
PH-100SG

Ø130 Cao su Đài Loan
PH-130RR

Ø130 PA trắng
PH130SA

Càng rời di động
PH-130DC

Càng rời cố định
PH-130CC

Thuận Đức Phát PH Series - Đế, di động

Bánh rời		[Kg]	Mã bánh rời	Chất liệu bánh đơn	Mã sản phẩm	Σ C. cao	Mặt đế		
Ø	-[]-	▼					Kích cỡ đế	Kg.c tâm lỗ	Bulon
100	38	75	KS440-00	Cao su Đài Loan	PH-100SK	135	100x100	78x765.5	15x13
		100	100x38	Cao su cốt gang	PH-100SR				
		125	100 Gang	Gang đặc	PH-100SG				
125	45	100	KS520-00	Cao su Đài Loan	PH-130SK	163			
		125	125x45	Cao su cốt gang	PH-130SR				
			5x2 PA	PA trắng Đài Loan	PH-130SA				
150	45	150	6x2	Cao su cốt gang	PH-150SR	185	117x104	89.5x76.5	16x13
			6x2 PA	PA trắng Đài Loan	PH-150SA				
200	48	200	8x2	Cao su cốt gang	PH-200SR	235			
		150	250-4	Cao su vành thép	PH-200SS				

100 Gang đặc

KS440-00

125x45

6x2

PA trắng Đài Loan

250-4MH

Thuận Đức Phát PH Series - Đế, di động

Bánh rời		[Kg]	Mã bánh rời	Chất liệu bánh đơn	Mã sản phẩm	Σ C. cao	Mặt đế		
Ø	-[]-	▼					Kích cỡ đế	Kg.c tâm lỗ	Bulon
100	38	75	KS440-00	Cao su Đài Loan	PH-100RK	135	100x100	78x765.5	15x13
		100	100x38	Cao su cốt gang	PH-100RR				
		125	100 Gang	Gang đặc	PH-100RG				
125	45	100	KS520-00	Cao su Đài Loan	PH-130RK	163			
		125	125x45	Cao su cốt gang	PH-130RR				
			5x2 PA	PA trắng Đài Loan	PH-130RA				
150	45	150	6x2	Cao su cốt gang	PH-150RR	185	117x104	89.5x76.5	16x13
			6x2 PA	PA trắng Đài Loan	PH-150RA				
200	48	200	8x2	Cao su cốt gang	PH-200RR	235			
		150	250-4	Cao su vành thép	PH-200RS				

Providing moving solution since 1992

HAO PHONG

CASTER Bánh xe chống tĩnh điện

GURREN

Tải trọng từ 60 tới 100 kg

Đặc điểm chính:

- Chống tĩnh điện.
- Bánh xe bằng vật liệu nhựa đặc biệt chống tĩnh điện.
- Dễ lắp đặt, tháo dỡ và làm sạch.

Thích hợp với:

- Phòng nghiên cứu, thí nghiệm.
- Các khu vực yêu cầu khử tĩnh điện tuyệt đối.

Lưu ý:

- Kém chịu va đập và tác động của ngoại lực.

CASTER Sắp ra mắt

GURREN

Tải trọng từ 200 tới 450 kg

Đặc điểm chính:

- Càng thép dày 6mm. Sơn tĩnh điện màu đen hoặc mạ bạc.
- Tải nặng từ 200 - 450 kg/ bánh xe.
- Thêm hệ thống phanh kép nếu cần.

Thích hợp với:

-
-

Lưu ý:

- Có chế độ bán ưu đãi khi ra mắt sản phẩm.

Providing moving solution since 1992

HAO PHONG

CASTER 4 Series

GLOBE

Tải trọng từ 280 tới 510 kg

Mẫu tiêu chuẩn

Đặc điểm chính:

- Thiết kế đơn giản, tinh tế, càng hàn rất chắc chắn. Trọng tải lớn, có thể đáp ứng tới 500 kg.
- Chất liệu bánh xe đa dạng, phong phú. Có loại chịu nhiệt chuyên dùng trong công nghiệp ô tô.

Thích hợp với:

- Nhà máy, phân xưởng - dây chuyền xe đẩy chở nguyên vật liệu hay thành phẩm mang tính chất nặng. và hoạt động liên tục. Làm chân các hệ thống khung-giá-kệ trong các kho hàng.

Các mẫu bánh xe:

Nylon
Bi vòng

Cao su
Bi vòng hoặc bi đũa

Gang
Bi đũa

PU nâu đỏ
Bi vòng hoặc bi đũa

Gang rãnh V
Bi đũa

PU đen
Bi vòng hoặc bi đũa

PU vành sắt
Bi đũa

Nhựa chịu nhiệt
Bi vòng

Globe 4 Series - Đế, di động

Bánh rời Ø	Bánh rời -[]-	[Kg] ▼	Chất liệu bánh đơn	Mã sản phẩm	Σ C. cao	Mặt đế: Kích cỡ đế	Mặt đế: Kg.c tâm lỗ	Mặt đế: Bulon
100	50	280	PU cao cấp màu đen	4404767	145	114x100	84x71	11
			Nhựa PU cốt sắt	4404623				
		370	Nhựa chịu nhiệt	4404783				
125		350	PU cao cấp màu đen	4404770	168			
			Nhựa PU cốt sắt	4404626				
		460	Nhựa chịu nhiệt	4404786				
150		410	PU cao cấp màu đen	4404773	193			
			Nhựa PU cốt sắt	4404629				
		480	Nhựa chịu nhiệt	4404789				
200		420	PU cao cấp màu đen	4404776	243			
			Nhựa PU cốt sắt	4404632				
		510	Nhựa chịu nhiệt	4404792				

Globe 4 Series - Đế, di động có phanh kép

Bánh rời Ø	Bánh rời -[]-	[Kg] ▼	Chất liệu bánh đơn	Mã sản phẩm	Σ C. cao	Mặt đế: Kích cỡ đế	Mặt đế: Kg.c tâm lỗ	Mặt đế: Bulon
100	50	280	PU cao cấp màu đen	4404779A	145	114x100	84x71	11
			Nhựa PU cốt sắt	4404635A				
		370	Nhựa chịu nhiệt	4404795A				
125		350	PU cao cấp màu đen	4404780A	168			
			Nhựa PU cốt sắt	4404636A				
		460	Nhựa chịu nhiệt	4404796A				
150		410	PU cao cấp màu đen	4404781A	193			
			Nhựa PU cốt sắt	4404637A				
		480	Nhựa chịu nhiệt	4404797A				
200		420	PU cao cấp màu đen	4404782A	243			
			Nhựa PU cốt sắt	4404638A				
		510	Nhựa chịu nhiệt	4404798A				

Providing moving solution since 1992

HAO PHONG

Globe 4 Series - Đế, cố định

Bánh rời Ø	-[]-	[Kg] ▼	Chất liệu bánh đơn	Mã sản phẩm	∑ C. cao	Mặt đế: Kích cỡ đế	Mặt đế: Kg.c tâm lỗ	Mặt đế: Bulon
100	50	280	PU cao cấp màu đen	4404768	145	114x100	84x71	11
			Nhựa PU cốt sắt	4404623				
		370	Nhựa chịu nhiệt	4404783				
125		350	PU cao cấp màu đen	4404771	168			
			Nhựa PU cốt sắt	4404626				
		460	Nhựa chịu nhiệt	4404786				
150		410	PU cao cấp màu đen	4404774	193			
			Nhựa PU cốt sắt	4404629				
		480	Nhựa chịu nhiệt	4404789				
200		420	PU cao cấp màu đen	4404777	243			
			Nhựa PU cốt sắt	4404632				
		510	Nhựa chịu nhiệt	4404792				

CASTER 4 Series chuyên dụng

GLOBE

Tải trọng từ 280 tới 510 kg

Gồm:

- Bánh xe nylon đặc chịu tải, chịu mài mòn, Ø 100 - 200 mm tải trọng tương ứng: 280 - 420 kg.

Đế, di động

Đế, dđ có phanh kép

Đế, dđ có phanh đơn

Đế, cố định

- Bánh hơi: nhẹ và linh hoạt; thường dùng cho xe cáng gập hoặc các hệ thống xe đẩy tải nhẹ.
- Bánh xe giàn giáo: chịu tải và có phanh đơn để đảm bảo an toàn cho hệ thống giàn giáo.
- Bánh xe chuyên dụng chống rung chấn và ngoại lực.

Bánh hơi

Bánh xe giàn giáo

Chống xóc - di động

Chống xóc - cố định

- Bánh xe PU chịu siêu tải.
- Bánh xe cao su đặc nén chịu tải:

PU siêu tải

Cao su siêu tải

Providing moving solution since 1992

HAO PHONG

CASTER 5 Series

GLOBE

Tải trọng từ 320 tới 1200 kg

Đặc điểm chính:

- Siêu tải, tải trọng có thể lên tới 1200 kg trên 1 bánh xe.
- Thiết kế bánh xe dành cho nhu cầu tải nặng và sử dụng liên tục. Càng rất dày được sơn chống xước, chống gỉ, đảm bảo khả năng hoạt động lâu dài và ổn định của toàn bộ hệ thống.
- Chất liệu bánh xe đa dạng, phong phú. Phù hợp nhiều nhu cầu đặc trưng riêng của từng khách hàng.
- Đặc biệt, ổ bi của đai càng là bi tì nên với tải lớn bánh xe vẫn có thể xoay đổi hướng dễ dàng, không tạo ma sát làm hỏng mặt sàn.

Thích hợp với:

- Nhà máy, phân xưởng.
- Hệ thống xe đẩy yêu cầu rất cao về tải trọng, phải sử dụng thường xuyên và liên tục.
- Nhu cầu đặc biệt về tải trọng và tính ổn định trong thời gian dài.

Lưu ý:

- Nếu có thể hãy chọn bánh xe có kích thước lớn nhất, vừa tăng khả năng chịu tải, khả năng xoay chuyển vừa nâng cao tuổi thọ của sản phẩm.

Nylon
Bi vòng

PU nâu đỏ
Bi vòng

PU đen
Bi vòng

Gang đặc gia cường
Bi vòng

PU vành sắt
Bi vòng

Globe 5 Series siêu tải - Đế, di động

Bánh rời Ø	Bánh rời -[]-	[Kg] ▼	Chất liệu bánh đơn	Mã sản phẩm	∑ C. cao	Mặt đế: Kích cỡ đế	Mặt đế: Kg.c tâm lỗ	Mặt đế: Bulon
100	50	400	Nylon đặc	**5505501**	149	140x110	110x75	13
		350	PU cao cấp - nâu đỏ	**5505525**				
		320	Nhựa PU cốt sắt	**5505549**				
		430	Gang đặc gia cường	**5505573**				
125		450	Nylon đặc	**5505504**	173			
		400	PU cao cấp - nâu đỏ	**5505528**				
		350	Nhựa PU cốt sắt	**5505552**				
		480	Gang đặc gia cường	**5505576**				
150		550	Nylon đặc	**5505507**	199			
		500	PU cao cấp - nâu đỏ	**5505531**				
		420	Nhựa PU cốt sắt	**5505555**				
		590	Gang đặc gia cường	**5505579**				
200		650	Nylon đặc	**5505510**	250			
		600	PU cao cấp - nâu đỏ	**5505534**				
		530	Nhựa PU cốt sắt	**5505558**				
		680	Gang đặc gia cường	**5505582**				
250	64	850	Nylon đặc	**5505513**	298	180x140	180x140	
		800	PU cao cấp - nâu đỏ	**5505537**				
		750	Nhựa PU cốt sắt	**5505561**				
		900	Gang đặc gia cường	**5505585**				
300		1150	Nylon đặc	**5505516**	348			
		1100	PU cao cấp - nâu đỏ	**5505540**				
		1000	Nhựa PU cốt sắt	**5505564**				
		1200	Gang đặc gia cường	**5505588**				

Providing moving solution since 1992

HAO PHONG

Globe 5 Series siêu tải - Đế, cố định

Bánh rời		[Kg]	Chất liệu bánh đơn	Mã sản phẩm	∑ C.	Mặt đế		
Ø	-[]-	▼			cao	Kích cỡ đế	Kg.c tâm lỗ	Bulon
100	50	400	Nylon đặc	**5505502**	149	140x110	110x75	13
		350	PU cao cấp - nâu đỏ	**5505526**				
		320	Nhựa PU cốt sắt	**5505550**				
		430	Gang đặc gia cường	**5505574**				
125		450	Nylon đặc	**5505505**	173			
		400	PU cao cấp - nâu đỏ	**5505529**				
		350	Nhựa PU cốt sắt	**5505553**				
		480	Gang đặc gia cường	**5505577**				
150		550	Nylon đặc	**5505508**	199			
		500	PU cao cấp - nâu đỏ	**5505532**				
		420	Nhựa PU cốt sắt	**5505556**				
		590	Gang đặc gia cường	**5505580**				
200		650	Nylon đặc	**5505511**	250			
		600	PU cao cấp - nâu đỏ	**5505535**				
		530	Nhựa PU cốt sắt	**5505559**				
		680	Gang đặc gia cường	**5505583**				
250	64	850	Nylon đặc	**5505514**	298	180x140	180x140	
		800	PU cao cấp - nâu đỏ	**5505538**				
		750	Nhựa PU cốt sắt	**5505562**				
		900	Gang đặc gia cường	**5505586**				
300		1150	Nylon đặc	**5505517**	348			
		1100	PU cao cấp - nâu đỏ	**5505541**				
		1000	Nhựa PU cốt sắt	**5505565**				
		1200	Gang đặc gia cường	**5505589**				

Globe 5 Series siêu tải - Đế, di động có phanh kép

Bánh rời		[Kg]	Chất liệu bánh đơn	Mã sản phẩm	∑ C.	Mặt đế		
Ø	-[]-	▼			cao	Kích cỡ đế	Kg.c tâm lỗ	Bulon
100	50	400	Nylon đặc	**5505519**	149	140x110	110x75	13
		350	PU cao cấp - nâu đỏ	**5505543**				
		320	Nhựa PU cốt sắt	**5505567**				
		430	Gang đặc gia cường	**5505591**				
125		450	Nylon đặc	**5505520**	173			
		400	PU cao cấp - nâu đỏ	**5505544**				
		350	Nhựa PU cốt sắt	**5505568**				
		480	Gang đặc gia cường	**5505592**				
150		550	Nylon đặc	**5505521**	199			
		500	PU cao cấp - nâu đỏ	**5505545**				
		420	Nhựa PU cốt sắt	**5505569**				
		590	Gang đặc gia cường	**5505593**				
200		650	Nylon đặc	**5505522**	250			
		600	PU cao cấp - nâu đỏ	**5505546**				
		530	Nhựa PU cốt sắt	**5505570**				
		680	Gang đặc gia cường	**5505594**				
250	64	850	Nylon đặc		298	180x140	180x140	
		800	PU cao cấp - nâu đỏ					
		750	Nhựa PU cốt sắt					
		900	Gang đặc gia cường					
300		1150	Nylon đặc		348			
		1100	PU cao cấp - nâu đỏ					
		1000	Nhựa PU cốt sắt					
		1200	Gang đặc gia cường					

Providing moving solution since 1992

HAO PHONG

PHONG THANH

CASTER Cao su cốt gang

Đường kính bánh xe t ừ 100 tới 300 mm

Đặc điểm chính:

- Chất liệu bánh xe là Cao su cốt gang. Tải trọng lớn, bánh xe chịu ma sát, chịu mài mòn.

Thích hợp với:

- Các loại xe đẩy gia công, xe tự chế, xe rùa, vv...
- Thường dùng cho xe đẩy có tính chất chở nặng và liên tục, chở hàng nặng trên đường nhựa, gồ ghề.

Lưu ý:

- Không nên sử dụng ở những phân xưởng có dầu mỡ và hóa chất.
- Tại cửa hàng đại lý có bán trục và vòng bi phù hợp.

Mẫu bánh xe:

100 x 38 | 125 x 45 | 6 x 2 | 8 x 2 | 8 x 3 | 10 x 2

B4 | B5

Phong Thạnh - Bánh xe cao su cốt gang loại tải vừa

Bánh rời			[Kg]	Mã sản phẩm	Vòng bi		
Ø	-[]-	Kc vành	▼		Loại	▸[o]◂	Mã ô bi
100	33.5	38	80	**100x38**	Bi vòng	35	6202
125	39	41	80	**125x45**			
143	44	44	150	**6x2**			
				6x2 nội địa		40	6203
190	46	46	200	**8x2**			
200	68	72	300	**8x3**		47	6204

B6 | B8 | 10 x 2½ | 10 x 3 | 12 x 3

12 x 2

Phong Thạnh - Bánh xe cao su cốt gang dòng B - dùng cho bánh xe L Series

Bánh rời			[Kg]	Mã sản phẩm	Vòng bi		
Ø	-[]-	Kc vành	▼		Loại	▸[o]◂	Mã ô bi
100	35	38	100	**B4**	Bi vòng	35	6202
125	41	46	100	**B5**		40	6203
150	40	48	125	**B6**			
200	43	50	150	**B8**		47	6204

Phong Thạnh - Bánh xe cao su cốt gang loại tải nặng

Bánh rời			[Kg]	Mã sản phẩm	Vòng bi		
Ø	-[]-	Kc vành	▼		Loại	▸[o]◂	Mã ô bi
235	48	48	200	**10x2**	Bi vòng	47	6204
250	63	63	200	**10x2½**		54	6205
250	70	70	250	**10x3**		47	6204
300	50	50	200	**12x2**		52	6205
300	76	76	300	**12x3**		62	6305

Providing moving solution since 1992

HAO PHONG

CASTER Cao su vành thép

Đường kính bánh xe t ừ 205 tới 375 mm

PHONG THANH

Đặc điểm chính:

- Chất liệu bánh xe là Cao su vành thép, tải trọng vừa phải phù hợp với nhu cầu bình dân.
- Đường kính bánh xe rất đa dạng từ 205 đến 300 mm.

Thích hợp với:

- Các loại xe đẩy gia công, xe cày, xe tự chế, xe rùa, nhu cầu thay thế vv...
- Thường dùng cho xe đẩy có tính chất chở nặng và liên tục, trên các khu vực có nền đất gồ ghề.

Lưu ý:

- Không nên sử dụng ở những phân xưởng có dầu mỡ và hóa chất.
- Cửa hàng đại lý có trục và vòng bi phù hợp.

Mẫu bánh xe:

250 - 4ML

250 - 4MH

La răng vành MH dày gấp đôi so với vành ML

350 - 4ML

350 - 4ML

MH thường có màu vàng !!!

250 - 8 2M

300 - 8 1M

Phong Thạnh - Bánh xe cao su vành thép

Bánh rời		Kg. c vành	[Kg] ▼	Mã sản phẩm	Vòng bi		
Ø	-[]-				Loại	▸ [O] ◂	Mã ổ bi
205	57	55	150	250 - 4MH2	Bi vòng	40	6203
				250 - 4ML2			
265	75	55		350 - 4MH2			
		60		350 - 4ML2			
290	50	60	150	250 - 8 2M		47	6204
325	60	50	200	300 - 8 1M		52	6205
				300 - 8 2M			
375	77	60	200	400 - 8 2M			
				400 - 8 TN			

300 - 8 2M

400 - 8 2M

400 - 8 Tây Nguyên

Providing moving solution since 1992

HAO PHONG

GIA CUONG THINH

CASTER Bánh rời

Đường kính bánh xe t ừ 100 tới 265 mm

Đặc điểm chính:

- Chất liệu bánh xe là cao su vành gang, cao su vành thép hoặc nhựa PU vành thép.
- Kích cỡ đa dạng, phong phú.
- Chất lượng tốt, có thể sử dụng thường xuyên và liên tục.

Thích hợp với:

- Hệ thống xe đẩy, xe gia công, xe tự chế.
- Nhu cầu thay thế.
- Các khu vực có nền đất gồ ghề, mấp mô, nhiều vật cản.

Lưu ý:

- Không sử dụng bánh xe lốp cao su ở môi trường có dầu mỡ hoặc hóa chất.

Gia Cường Thịnh - Bánh xe cao su cốt gang

Bánh rời		Kc	[Kg]	Chất liệu bánh đơn	Mã sản phẩm	Vòng bi			
Ø	-[]-	vành	▼			Loại	Mã ô bi	▸[o]◂	[▸o◂]
100	38	38	100	Cao su cốt gang	100x38G	Bi vòng	6202	35	15
125	41	41	125		125x45G				
145	45	45	150		6x2G		6203	40	17
190	46	46	200		8x2G				

Gia Cường Thịnh - Bánh xe cao su cốt gang NTT

Bánh rời		Kc	[Kg]	Chất liệu bánh đơn	Mã sản phẩm	Vòng bi			
Ø	-[]-	vành	▼			Loại	Mã ô bi	▸[o]◂	[▸o◂]
100	48	48	120	Cao su cốt gang	4x2 NTT	Bi vòng	6202	35	15
127	48	48	150		5x2 NTT				
150	48	55	200		6x2 NTT				

Gia Cường Thịnh - Bánh xe cao su vành thép

Bánh rời		Kc	[Kg]	Chất liệu bánh đơn	Mã sản phẩm	Vòng bi			
Ø	-[]-	vành	▼			Loại	Mã ô bi	▸[o]◂	[▸o◂]
100	32	40	100	Cao su vành thép	100x32	Bi vòng	6201	32	12
					100x32		6202	35	15
130	38	52	150		130x38				
150	38	52	180		150x38		6203	40	17

Gia Cường Thịnh - Bánh xe nhựa PU vành thép

Bánh rời		Kc	[Kg]	Chất liệu bánh đơn	Mã sản phẩm	Vòng bi			
Ø	-[]-	vành	▼			Loại	Mã ô bi	▸[o]◂	[▸o◂]
100	48	40	200	Nhựa PU vành thép	100x32 PU	Bi vòng	6202	35	15
	63	59	300		100x48 PU				
130	70	52	300		130x34 PU		6203	40	17
	70	59	400		130x48 PU				
150	50	52	400		150x36 PU		6203	40	17
	76	59	500		150x48 PU				

Gia Cường Thịnh - Bánh xe cao su vành thép BX

Bánh rời		Kc	[Kg]	Chất liệu bánh đơn	Mã sản phẩm	Vòng bi			
Ø	-[]-	vành	▼			Loại	Mã ô bi	▸[o]◂	[▸o◂]
160	50	50	150	Cao su vành thép	BX 160x50 3M	Bi vòng	6202	35	15
190	50	50			BX 200x50 3M				
205	57	55			BX 250 - 4 2M		6203	40	17
265	75	55			BX 350 - 4 M				

Providing moving solution since 1992

HAO PHONG

CASTER 6 Series

Đường kính bánh xe t ừ 100 tới 300 mm

GLOBE

Đặc điểm chính:

- Tải nặng, tải trọng lên tới 1100 kg.
- Bánh xe có tiết diện lớn cho phép nâng cao tải trọng mà vẫn bảo vệ được mặt sàn.

Thích hợp với:

- Nhà máy, phân xưởng.
- Hệ thống xe đẩy yêu cầu rất cao về tải trọng, phải sử dụng thường xuyên và liên tục.
- Nhu cầu đặc biệt về tải trọng, hoặc cho hệ thống yêu cầu sự ổn định cao trong suốt thời gian vận hành của hệ thống.

Lưu ý:

- Nếu có thể, Quý khách nên sử dụng bánh xe có kích thước lớn nhất có thể - vừa nâng cao tải trọng vừa giúp hệ thống xe đẩy của Quý khách vận hành nhẹ nhàng, dễ dàng vượt qua các gờ mấp, chướng ngại vật và bảo vệ tốt mặt sàn.

Mẫu bánh xe:

Nylon trắng

Nylon đặc gia cường

Nylon vàng

Nhựa PU cốt sắt

Bi vòng hoặc Bi đũa

Nhựa PU cao cấp

Màu nâu đỏ - Magenta

Globe 6 Series - Bánh xe rời

Bánh rời		[Kg]	Chất liệu bánh đơn	Mã sản phẩm	Vòng bi			
Ø	-[]-	▼			Loại	Mã ổ bi	▸[o]◂	[▸o◂]
100	50	300	Nylon đặc gia cường	**6606607**	Bi vòng	6203	40	17
		320	Nhựa PU cốt sắt	**6606637**				
		350	Nhựa PU cao cấp	**6606652**				
125		300	Nylon đặc gia cường	**6606608**		6203	40	17
		350	Nhựa PU cốt sắt	**6606638**				
		400	Nhựa PU cao cấp	**6606653**				
150		400	Nylon đặc gia cường	**6606609**		6204	47	20
				6606610		6205	52	25
		420	Nhựa PU cốt sắt	**6606639**		6204	47	20
				6606640		6205	52	25
		500	Nhựa PU cao cấp	**6606654**		6204	47	20
				6606655		6205	52	25
200		500	Nylon đặc gia cường	**6606611**		6204	47	20
				6606612		6205	52	25
		550	Nhựa PU cốt sắt	**6606641**		6204	47	20
				6606642		6205	52	25
		600	Nhựa PU cao cấp	**6606656**		6204	47	20
				6606657		6205	52	25
250		600	Nylon đặc gia cường	**6606613**		6205	52	25
		750	Nhựa PU cốt sắt	**6606643**				
		800	Nhựa PU cao cấp	**6606658**				
300		800	Nylon đặc gia cường	**6606614**		6205	52	25
				6606615		6206	62	30
		1000	Nhựa PU cốt sắt	**6606644**		6205	52	25
				6606645		6206	62	30
		1100	Nhựa PU cao cấp	**6606659**		6205	52	25
				6606660		6206	62	30

Providing moving solution since 1992

HAO PHONG

CASTER 7 Series

GLOBE

Ø 80mm, chi ều dày từ 50 - 100mm
Ø 180mm và 200mm

Bánh xe nâng hàng

Đặc điểm chính:

- Là loại bánh đơn chuyên dùng cho xe nâng hàng.
- Đường kính bánh 80 mm, rất dày (50 - 100 mm). Chịu tải trung bình khoảng 500 kg trên một bánh.
- Bánh xe bằng chất liệu có chất lượng cao, chịu ma sát, mài mòn và bảo vệ mặt sàn.

Thích hợp với:

- Xe nâng hàng & một số loại xe đẩy chuyên dụng.

Hình vẽ kỹ thuật minh họa:

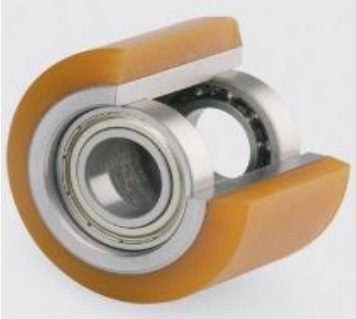

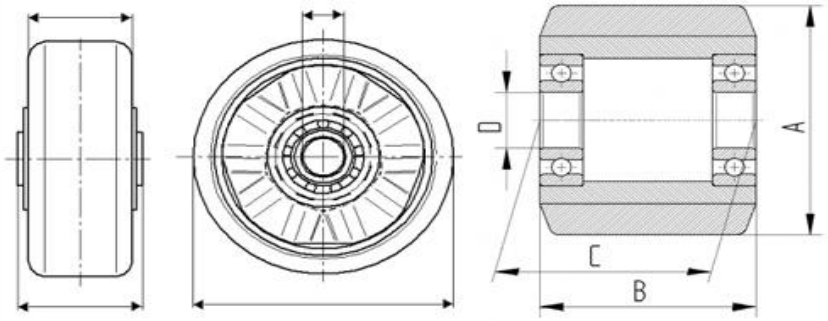

Globe 7 Series nâng hàng - Bánh trước

Nhựa PU đặc

Nylon đặc

Nhựa PU cốt sắt

Bánh rời		[Kg]	Chất liệu bánh đơn	Mã sản phẩm	Vòng bi			
Ø	-[]-	▼			Loại	Mã ổ bi	▸[o]◂	[▸o◂]
82	70	400	Nhựa PU đặc	7707712	Bi vòng	6024	47	20
80	68	400	Nylon đặc	7707718				
	75	400		7707719				
	80	450		7707720				
	95	500		7707721				
80	50	350	Nhựa PU cốt sắt	7707724				
	60	350		7707725				
	70	400		7707726				
	80	450		7707727				
	90	500		7707728				
	100	500		7707729				

Nhựa PU cốt sắt

Nhựa PU đặc

Nylon đặc

Globe 7 Series nâng hàng - Bánh sau

Bánh rời		[Kg]	Chất liệu bánh đơn	Mã sản phẩm	Vòng bi			
Ø	-[]-	▼			Loại	Mã ổ bi	▸[o]◂	[▸o◂]
180	50	550	Nhựa PU đặc	7707716	Bi vòng	6024	47	20
200		600		7707717				
180		600	Nylon đặc	7707722				
200		650		7707723				
180		550	Nhựa PU cốt sắt	7707730				
200		600		7707731				

Providing moving solution since 1992

HAO PHONG

HUASHEN - CHIENSHING

CASTER HI-TECH

Đường kính bánh xe t ừ 40 tới 125 mm

Đặc điểm chính:

- Sản xuất theo công nghệ cao su biến cứng tiên tiến của Đài Loan, duy nhất tại Việt Nam.
- Bánh nhỏ chạy bạc, tâm sử dụng nhựa cứng chịu nhiệt và chống mài mòn, bánh cao su giúp hấp thụ tốt rung chấn, bảo vệ mặt sàn và giảm tiếng ồn khi vận hành. Lo

Được sử dụng cho:

- Bánh xe của các hãng Gia Cường Thịnh (G nhỏ Series), Thuận Đức Phát (3P Series & PH Series)
- Nhu cầu tiêu dùng dân dụng, nhu cầu thay thế, vv…

Đề nghị của hãng:

- Hãng nhận gia công bánh xe cao su và sản phẩm bằng cao su các loại theo mẫu của khách hàng !!!

HI108 - 1W

HI152 - 1W

HI162 -1W

HS204 -1B

HS210 - 1B

HS216 - 1B

HS305 - 1B

HS310 - 1B

HS318 - 1B

HS323 - 1B

HS414 - 1B

HS423 - 1B

HS504 - 1B

HS552 - 1B

Huashen - Bánh xe cao su Đài Loan loại chạy bạc

Bánh rời		Kc vành	[Kg]	Chất liệu bánh đơn	Mã sản phẩm	Lỗ trục	Ghi chú
Ø	-[]-		▼				
42	16.3		20	Cao su cứng	HI108-1W		
40	17	20	25	Cao su cứng	HI112-1W	6.5	
	17.5			Cao su mềm	HI152-1W	6.5	
				Cao su mềm màu xám	HI162-1W		
60	20	21.5	40	Cao su biến cứng	HS204-1B	6.6	
	19.8			Cao su cứng	HS210-1B	6.6	
63.5	19.5	22		Cao su biến cứng	HS216-1B	6.5	
75	25	29.2	50	Cao su biến cứng	HS305-1B	8.2	
	20.5	22.5		Cao su biến cứng	HS310-1B	6.5	
	32	38	60	Cao su cứng	HS318-1B	10.3	
	32			Cao su biến cứng	HS323-1B	10.3	
100	23	28	50	Cao su biến cứng	HS414-1B	8.2	
	32		60	Cao su cứng	HS418-1B	10.3	
	38	45	70	Cao su biến cứng	HS423-1B	12.5	
126	23	28.5	50	Cao su biến cứng	HS504-1B	8	
125	32	38	70	Cao su cứng	HS551-1B	10.3	
				Cao su biến cứng	HS552-1B		

Huashen - Bánh xe cao su Đài Loan loại chạy ổ bi

Bánh rời		Kc vành	[Kg]	Chất liệu bánh đơn	Mã sản phẩm	Vòng bi	
Ø	-[]-		▼			Mã ổ bi	▸[o]◂
100	38.54	38.74	60	Cao su biến cứng	KS439-00	6202	35
					KS440-00	6301	37
125	32	38	75		KS520-00	6202	35
					KS521-00	6301	37
150	50.8	55.6	150	Cao su đặc	KS620-00	Ổ đũa	30

Providing moving solution since 1992

HAO PHONG

PHONG THANH

HAND TRUCKS Xe đẩy tay 2 bánh

Đặc điểm chính:

- Kích thước theo tiêu chuẩn thế giới phù hợp với vóc dáng người sử dụng.
- Qua phản ánh của khách hàng, sản phẩm đã được cải tiến và nâng cấp nhiều lần.
- Mặt để hàng được giập gân chịu lực, gia cố thêm phần đế để chống cong vênh, rung và ngoại lực.
- Ống thép dầy và chắc chắn, phần sơn và hàn đều được xử lý kỹ.
- Có bánh rời thay thế.

Lưu ý:

- Quý khách cần phân biệt sản phẩm của công ty với mẫu xe gia công có bán trên thị trường. Có thể dễ dàng phân biệt qua tên hãng, kiểu dáng và gân chịu lực đặc trưng của sản phẩm.
- Để xe nơi khô ráo và thực hiện chế độ bảo dưỡng, bôi trơn định kỳ 3 tháng/ lần.

» » »
X370

» » »
X370C

» » »
X370LR

Xe đẩy 2 bánh cỡ nhỏ - Xe đẩy X370 Series

Mã xe đẩy	[Kg] ▼	Kích thước mặt để hàng	C.cao gầm xe	Chiều cao tay đẩy	Bánh xe		Khối lượng	Ghi chú
					Ø	Mã		
X370	200	370 x 900	230	1100	205	250 - 4 ML	14	
X370C		370 x 1120		1320			15	
X370LR		370 x 950/ 1120		1320			16	

» » »
X485

» » »
X550

Xe đẩy 2 bánh cỡ lớn

Mã xe đẩy	[Kg] ▼	Kích thước mặt để hàng	C.cao gầm xe	Chiều cao tay đẩy	Bánh xe		Khối lượng	Ghi chú
					Ø	Mã		
X485	300	485x1100	295	1340	265	350 - 4 ML	27	
X550	300	550x1440	330	1520	290	250 - 8 2M	35	

Providing moving solution since 1992

HAO PHONG

PHONG THANH

HAND TRUCKS Xe đẩy tay 4 bánh

Xe đẩy 4 bánh đơn tầng

Đặc điểm chính:

- Kích thước theo tiêu chuẩn thế giới phù hợp với vóc dáng người sử dụng, đã được cải tiến nhiều lần thông qua phản ánh của khách hàng.
- Xe đẩy 4 bánh XTB và XTL Series có thể gấp gọn để cất hoặc vận chuyển.

Lưu ý:

- Có thể chọn bánh xe có phanh hoặc mua bánh xe thay thế tại của hàng đại lý !!!
- Bảo hành sàn xe 2 năm, không bảo hành sự ăn mòn tự nhiên của bánh xe.

» » »
XTB 100D
XTB 100DG
» » »

Sàn dày 1.2mm (dày hơn 0.4mm so với xe XTB 100D. Tuy nhiên không có lớp nỉ tạo ma sát, chống xê dịch khi vận chuyển hàng.

XTB 100DG (200 KG)

XTB 100D (150 KG)

Xe đẩy đơn tầng, tay gấp - XTB & XTL Series

Mã xe đẩy	[Kg] ▼	Kích thước mặt để hàng	C.cao gầm xe	Chiều cao tay đẩy	Bánh xe		Khối lượng	Ghi chú
					Ø	Mã		
XTB100D	150	450x700	145	800	100	R100 + R100C	13	Sàn tôn 0.8mm lót nỉ
XTB100DG	200						14	Sàn tôn 1.2mm
XTL130DS	350	600x900	200	870	130	L130 + L130C	26	Sơn tĩnh điện
XTL130DX								Mạ xi Nikken

Sơn tĩnh điện (xanh/ xám)

XTL 130DS (350 KG)

XTL 130DX (350 KG)

Mạ xi Niken toàn bộ xe

Providing moving solution since 1992

HAO PHONG

XTH 130 Series

Xe đẩy đơn tầng, tay hàn loại nhỏ dùng cho công nghiệp

Mã xe đẩy	[Kg] ▼	Kích thước mặt để hàng	C.cao gầm xe	Chiều cao tay đẩy	Bánh xe		Khối lượng	Ghi chú
					Ø	Mã		
XTH130L	300	500x1180	190	850	130	H130 + H130C	25	Sàn nan cỡ Lớn
XTH130N		500 x 900					20	Sàn nan cỡ Nhỏ
XTH130T							26	Sàn Tôn

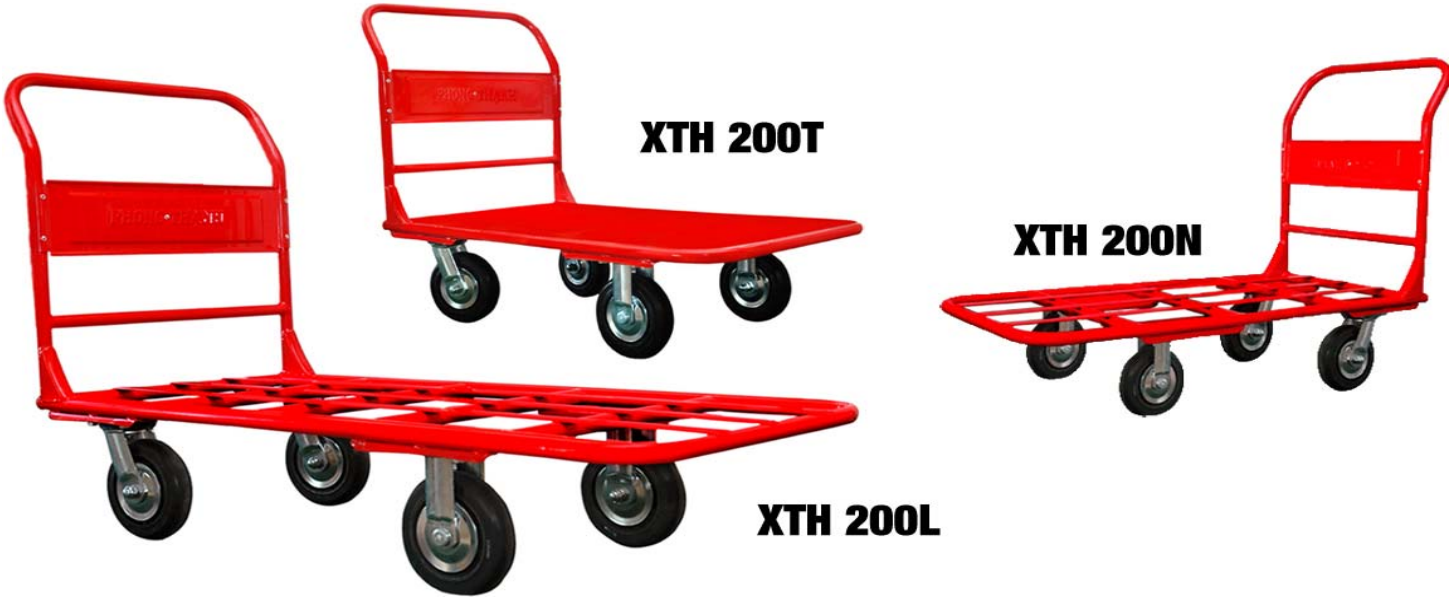

XTH 200 Series

Xe đẩy đơn tầng, tay hàn loại vừa dùng cho công nghiệp

Mã xe đẩy	[Kg] ▼	Kích thước mặt để hàng	C.cao gầm xe	Chiều cao tay đẩy	Bánh xe		Khối lượng	Ghi chú
					Ø	Mã		
XTH200L	500	580 x 1320	270	850	205	H200 + H200C	34	Sàn nan cỡ Lớn
XTH200N		580 x 950					32	Sàn nan cỡ Nhỏ
XTH200T							36	Sàn Tôn

Providing moving solution since 1992

HAO PHONG

» » »
XTH 250S1
XTH 250S2
» » »

XTH 250S2

Xe đẩy đơn tầng, tay đẩy bắt ốc với sàn loại lớn dùng cho công nghiệp

Mã xe đẩy	[Kg] ▼	Kích thước mặt để hàng	C.cao gầm xe	Chiều cao tay đẩy	Bánh xe		Khối lượng	Ghi chú
					Ø	Mã		
XTH250S1	600	750 x 1120	285	890	205	H250-4 + H250-4C	47	1 tay đẩy
XTH250S2							50	2 tay đẩy

PHONG THANH

HAND TRUCKS Xe đẩy tay 4 bánh

Đặc điểm chính:

- Kích thước theo tiêu chuẩn thế giới phù hợp với vóc dáng người sử dụng, đã được cải tiến nhiều lần thông qua phản ánh của khách hàng.
- Thêm tầng, tăng diện tích mặt để hàng. Phù hợp với hàng cồng kềnh hoặc hàng nhiều chủng loại.

Lưu ý:

- Có thể chọn bánh xe có phanh hoặc mua bánh xe thay thế tại của hàng đại lý !!!
- Bảo hành sàn xe 2 năm, không bảo hành sự ăn mòn tự nhiên của bánh xe.

Xe đẩy 4 bánh đa tầng

XTR 100T2

XTR 100T3 & XTR 100T3 S2

XTR 100T3S2

Xe đẩy đa tầng cỡ nhỏ (Mã XTR = Mã XTB)

Mã xe đẩy	[Kg] ▼	Kích thước mặt để hàng	C. c gầm	Kg.c các tầng	Chiều cao tay đẩy	Bánh xe		Khối lượng	Ghi chú
						Ø	Mã		
XTR100T2	200	450x700	145	500	860	100	R100 + R100C	17	2 tầng
XTR100T3				250				23	3 tầng
XTR100T3S2				250				23	3 tầng, 2 tay đẩy